TWIN CYLINDER
MINI AIR COMPRESSOR PARTS LIST
File # "IR 115950-1"

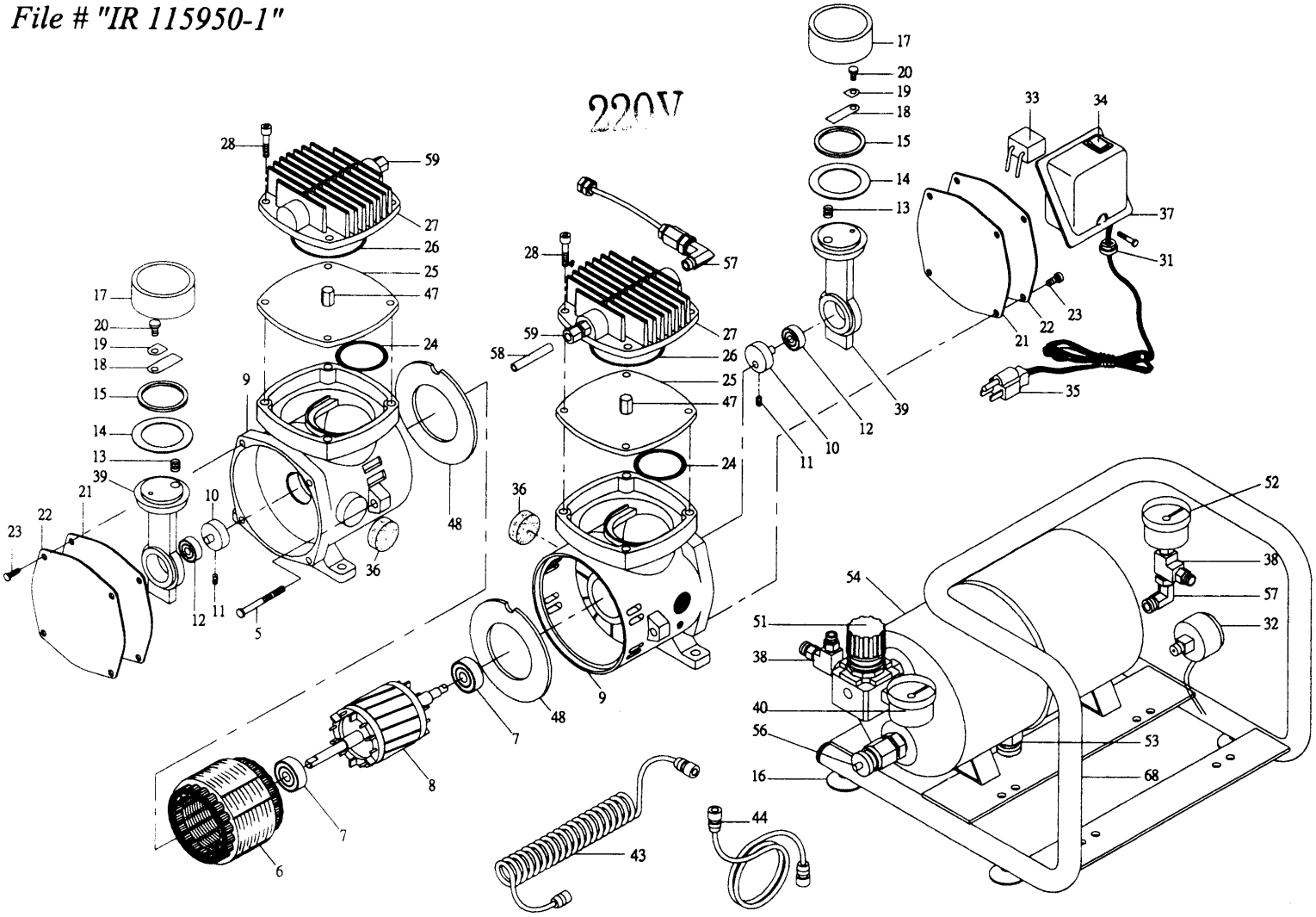

INDEX	DESCRIPTION	QUAN	INDEX	DESCRIPTION	QUAN	INDEX	DESCRIPTION	QUAN
5	Set screw	2	22	Front body lid	2	43	Air hose	1
6	Stationary motor	1	23	Set screw	8	44	Air hose	1
7	Bearing	2	24	O-ring	2	47	Check plate	2
8	Rotary Motor	1	25	Cylinder Block	2	48	Isolation	2
9	Front body	2	26	O-ring	2	51	Pressure regulator	1
10	Counterweight	2	27	Cylinder head	2	52	Pressure gauge 2 (airtank)	1
11	Set screw	2	28	Set screw	8	53	Drain valve	1
12	Bearing	2	31	Cable protector	1	54	Air tank	1
13	Mechanics spring	2	32	Auto stop switch	1	56	Safety Valve	1
14	Compression ring	2	33	Condenser	1	57	L-connector	2
15	Lock plate	2	34	On/off Switch	1	58	Interflow Tube	1
16	Rubber stand	4	35	Plug	1	59	Interflow Union	2
17	Cylinder	2	36	Air Intake filter	2	68	Motor frame	1
18	Valve plate	2	37	Condenser cover	1			
19	Valve plate lock	2	38	3-way connector	2			
20	Set screw	2	39	Connecting Rod	2			
21	Paper pad	2	40	Pressure gauge 1 (airbrush)	1			

SPECIFICATION	APPLICATION PRECAUTION
VOLTAGE.....100/110/115/120/220/240V Check the Spec. label on the machine	1. If the air compressor does not work when restarted during operation,release the air pressure, and turn-on again.
HORSE POWER 1/6HP	2. This air compressor has a thermal switch that automatically shuts-off the compressor when it becomes overheated or lack of voltage. for short time use, S3 40%
MAXIMUM PRESSURE.....100PSI	3. Do not touch the air compressor during or after use as motor will become hot.
FOR AUTO -STOP MODEL PRESET AT 40/60PSI	4. Do not use any lubricant,which may damage the air compressor.
NORMAL WORKING PRESSURE 0-80PSI	5. Use the air compressor in a dry, clean well-ventillated area.
FLOW.....32LPM	6. Never spray flammable or toxic materials.
AMP.....0.5-1.35A	7. If the supply cord is damaged,it must be replaced by the manufacturer or its service agent or competent person in order to avoid hazard.

TWIN CYLINDER AIR COMPRESSOR WITH AIR TANK

CONNECTING THE AIRBRUSHES AND SETTING THE PRESSURE

****

1. **Place the compressor on a flat level surface and connect to main supply (110/115V or 220/240V). Switch compressor on using the on/off switch indicated in the diagram. (N.B. You will not hear the sound of the motor at this stage.)**
2. **Take one end of the airline and connect to the air outlet valve on the compressor. The other end is connected to the airbrush.**
3. **You will note that there are two pressure gauges attached to the compressor. Gauge 1 shows the air pressure in the tank and requires no setting. Gauge 2 shows the air pressure as it leaves the tank. Set the pressure to 20 psi by turning the regulator valve either clockwise or anti-clockwise. Now pick up your airbrush and pull the button down and back. The air comes out automatically and the gauge at point 2 should drop to its working pressure of around 15 to 20 psi.**
4. **Two airbrushes can be used simultaneously. When the airbrushes are used, they draw air automatically from the air tank. As pressure within the tank reduces, the compressor motor cuts in to bring the tank back up to full pressure. This process repeats itself continuously for as long as the airbrushes are in use.**
5. **It is good practice to drain the air tank daily. Simply unscrew the drain valve situated at the bottom of the air tank (whilst switch on), and then close it after the air is exhausted.**

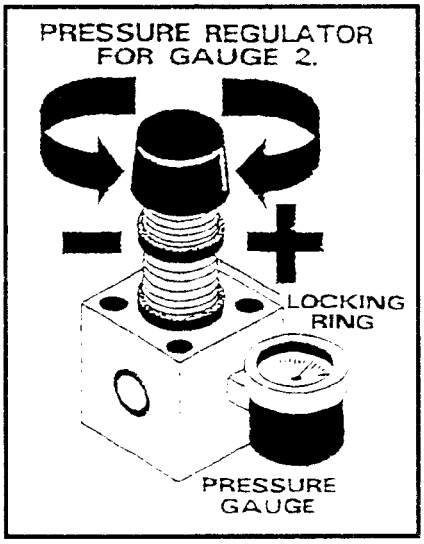

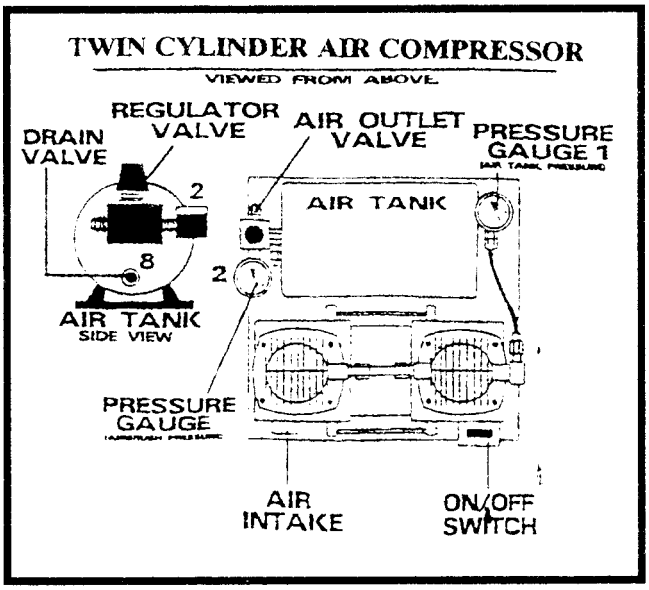

EC DECLARATION OF CONFORMITY

Manufacturer: Ding Hwa Co., Ltd.

Address: No. 43, Shin-Gong 1ST Road,
Pei Tou Town, Chang Hua Hsien,
Taiwan, R.O.C.

herewith declares Mini Air Compressor

that:

-is manufactured and tested according to EN 60335-1 : 1994

-is in conformity with the provisions of the EMC Directive (89/336/EEC and 92/31/EEC), and Low Voltage Directive (73/23/EEC and 93/68/EEC), as amended, and with national implementing legislation:

Chang Hua Hsien, Taiwan dd/ mm/ yy/

K. T. Chen

Signature

KWANG-TSAN CHEN FEB. 0 1 2005

Full name in block size

Bedienungsanleitung

HONSELL air brush aktiwell

SATURN A40 AirBrush-Kompressor-Automat.

Die Kompakt-Generation:

ölfrei - wartungsfrei - leise - leistungsstark - leichtgewichtig.
Kolbenkompressor mit Doppelzylindermotor
und 2,5 l Drucktank - für den Profieinsatz.

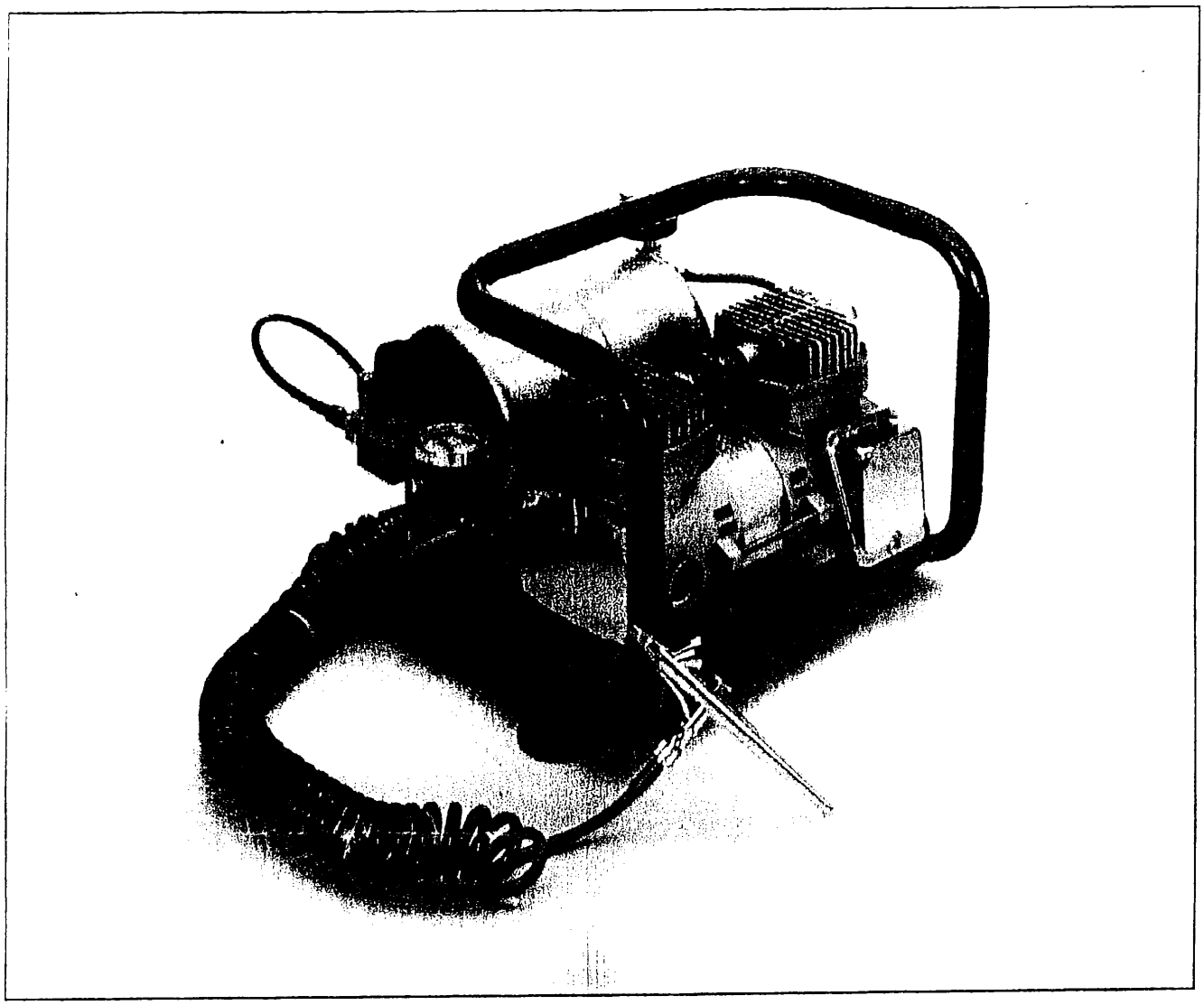

Vollautomatische Ein-/Abschaltung - für 2 Pistolen geeignet.
Ansaugleistung 32 l/min, 1/6 PS, max. Druck 7 bar.
Realer Arbeitsdruck im Dauerbetrieb:
ca. 4,4 bar bei Düsenstärke 0,2 mm, ca. 2,8 bar bei Düsenstärke 0,5 mm;
durch Lufttankreservoir kurzzeitig höher.
Lebensdauer der ersetzbaren Kolbenringe: ca. 8000 Betriebsstunden.
220 Volt / 50 HZ / 1,35 AMP / 145 Watt / 1400-1600 U/Min. / Geräusch ca. 40 dB/A.
Tank-Überdruckventil, Luft- u. Kondensatablassventil, Druckwächter.
Kesseldruckanzeiger, Ausgangsdruckregler u. -Anzeiger,
2-fach Luftverteiler und ca. 2 m Schlauch mit 1/8" Anschlüssen.
Kompaktmaß 28 x 30 x 23 cm / Gewicht nur 7,8 kg.

Bedienungsanleitung

HONSELL air brush aktuell

****

Herzlichen Glückwunsch zum Erwerb des SATURN A40 AirBrush-Kompressors.
Bitte lesen Sie diese Bedienungsanleitung sorgfältig durch und beachten Sie die Hinweise.
Dann wird Ihnen Ihr Kompressor für lange Zeit gute Dienste leisten.

Inbetriebnahme:

Kompressor waagrecht auf festen und fibrationsfreien Untergrund stellen. Beigefügten Spiralschlauch (beidseitig 1/8" Anschlüsse) am offenen Gewinde des 2-fach Luftverteiler anbringen und am anderen Ende die Spritzpistole festschrauben; darauf achten, dass Gewinde auf Pistole passt und fest sitzt.
Elektrokabel am Netz anschliessen.
Motor am I / O-Schalter auf I einschalten.
Prüfen Sie bei laufendem Motor, dass Gewinde des Luft-/Kondensatablassventils am Drucktank (unten) geschlossen ist und auch sonst nirgends Luft entweicht, damit der Kesseldruck aufgebaut werden kann.
***Wichtig:** alle Verbindungsteile müssen **vollständig luftdicht** sein um ein einwandfreies Funktionieren der Ein/Aus-Automatik zu gewährleisten (Gewinde ggf. mit Dichtungsband abdichten).*
Motor schaltet nach 45 Sek. nach Erreichen von ca. 5 bar (s. Kesseldruckanzeiger) automatisch ab.

Ausgangsdruckregler einstellen:

Dazu muss Kesseldruckanzeiger auf ca. 5 bar (max.) stehen sowie Schlauch und Spritzpistole angeschlossen sein. Drehen Sie den Drehknopf am Ausgangsdruckregler (im Uhrzeigersinn höherer Druck/ gegen Uhrzeigersinn weniger) solange, bis der gewünschte Ausgangsdruck angezeigt wird (Arbeitsdruck je nach Farbart und gewünschtem Spritzbild 1,5 bis max 3,5 bar).

Wartung:

*Der **Motor** Ihres SATURN Kompressors ist oelfrei und im Gegensatz zu den Oelkompressoren vollständig **wartungsfrei.** Es bilden sich niemals Oel-Luftgemischdämpfe, die zu unerwünschten "Spritzeffekten" führen*

Wichtig: Kondenswasser entfernen

*Durch die Herstellung des Drucks entsteht naturgemäss Kondensat das sich im Drucktank sammelt. Die regelmässige Entfernung des Kondensats **ist unbedingt erforderlich** um ein Eindringen in Schlauch und schliesslich in den Luftkanal der Spritzpistole zu vermeiden.*
*Machen Sie es sich deshalb zur **festen Regel**, nach Beendigung der Arbeiten das Luft-/Kondensatablassventil an der **Unterseite des Drucktanks** zu lockern (ca. 1 Umdrehung), um damit Luft und Kondenswasser herauszublasen (nur bei ausreichendem Kesseldruck möglich).*
Vorgang ggf. wiederholen bis kein Kondensat mehr entweicht.
Bei längerem Arbeiten und hoher Luftfeuchtigkeit sollte dieser Vorgang nach jeweils 4-5 Stunden erfolgen.

Lufteinlassfilter reinigen: *Notwendig, sobald Filter (Teile Nr. 42-43-44) verschmutzt ist. Mit Hilfe eines kleinen Schraubenziehers oder eines Nagels Schutzgitter, Klemmring und Filter herausnehmen. Filter in Seifenwasser reinigen, trocknen und wieder einsetzen. Teile auch als Ersatzteil verfügbar.*

Teileliste Kompressor-Motor - ölfrei
Modelle SATURN 40 / A40

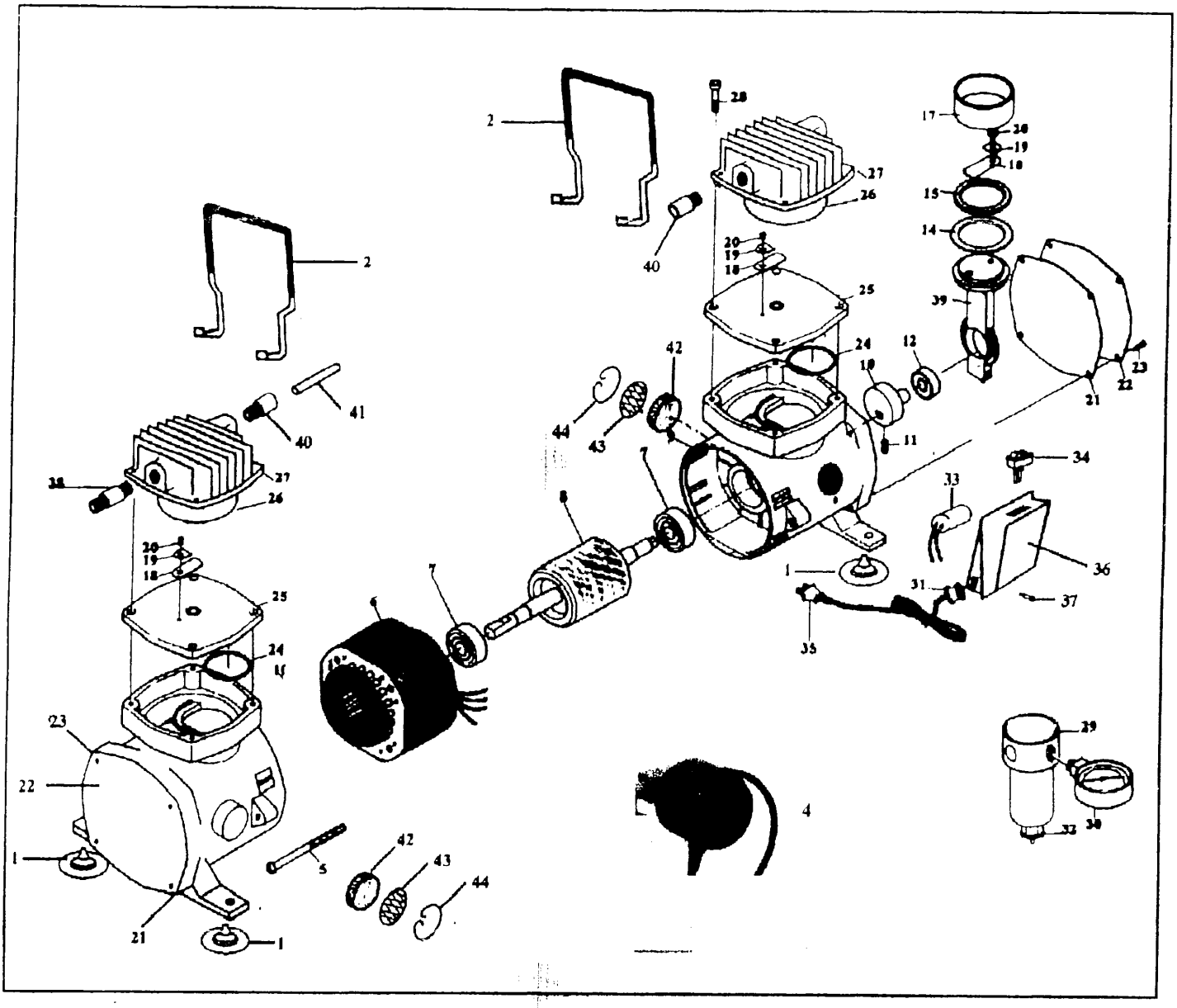

INDEX	DESCRIPTION	INDEX	DESCRIPTION	INDEX	DESCRIPTION
1	Rubber feet (4)	19	Valve Lock Plate	35	Mains Plug
2	Carry Handle (2)	20	Set Screw	36	Condenser Housing
4	Auto-Stop (Druckschalt-Automat)	21	Gasket	37	Set Screw
		22	Lid front Body	38	Air Outlet Nipple
5	Set Screw	23	Set Screw	39	Connecting Rod
6	Stationary Motor	24	Washer	40	Interflow Union
7	Bearing	25	Cylinder Block	41	Interflow Tube
8	Rotary Motor	26	Washer	42	Air Intake Filter
9	Front Body	27	Cylinder Head	43	Filter Mesh
10	Counterweight	28	Set Screw	44	Circlip
11	Screw Counterweight	29	Pressure Regulator		
12	Bearing	30	Pressure Gauge		
14	Compression Ring	31	Cable Protector		Teile für Kolben:
15	Lock Ring	32	Water Release Spring (Mod.40)		Index: 10-20 + 39
17	Cylinder	33	Condenser		
18	Valve Plate	34	Power Switch		

Betriebshinweise:

Ihr SATURN Kompressor ist mit einer Ein- / Abschaltautomatik ausgerüstet und so eingestellt, dass sich der Motor beim Erreichen eines Kesseldrucks von ca. 5 bar abschaltet (entspricht dem optimalen Wirkungsgrad). Sinkt der Druck durch Entnahme auf ca. 3,4 bar ab, schaltet sich der Motor wieder ein. Eine Änderung des Abschaltdruckes (bis ca.7 bar) bzw. Wiedereinschaltdruckes ist nur werksseitig möglich.

Der Motor wird während des Betriebes warm bis sehr heiss - deshalb nicht berühren.

Er ist mit einem thermischen Überlastschutz ausgerüstet, der den Motor bei Überhitzung oder Spannungsschwankungen deaktiviert. In diesem Fall Motor abschalten und erst nach Abkühlung erneut starten. Achten Sie dennoch darauf, daß der Motor nicht länger als ca. 1 Std. ununterbrochen läuft (z.B. bei grossflächigen Arbeiten, bei Spritzpistolen mit grossem Düsendurchmesser oder bei gleichzeitigem Gebrauch von mehr als 1 Pistole). Danach ist eine Abkühlphase von ca. 15 Min. notwendig.
Bei normalem Gebrauch läuft der Motor kurzzeitiger, d.h. er schaltet sich häufig ein und aus; eine Abkühlphase ist dann nicht erforderlich.
Nach dem Gebrauch Motorschalter auf O stellen und Netzstecker herausziehen.

SATURN-40 ölfreie Doppelzylinder-Kolbenmotoren sind robust und bei normalem Gebrauch für circa ***8000 Betriebsstunden*** *konzipiert. Um eine optimale Leistung zu gewährleisten, ist danach ein Austausch der Kolbenringe empfehlenswert.*
Reparaturen sollten nur von Fachkundigen vorgenommen werden; vorher Netzstecker entfernen.

Manipulieren Sie niemals am Tank-Überdruck-Sicherheitsventil (an Tankseite)
- es wird aktiviert sobald Überdruck im Kessel entsteht, z.B. bei Fehlfunktion der Abschaltautomatik.
Lassen Sie den Kompressor nicht über einen längeren Zeitraum unbenutzt. Das Gerät sollte einmal monatlich kurzzeitig in Aktion gesetzt werden.

Garantie:

Die Herstellergarantie beträgt 12 Monate ab Kaufdatum. Material- und Fertigungsmängel werden kostenfrei beseitigt; weitergehende Ansprüche sind ausgeschlossen. Verschleißteile sowie Beschädigungen durch unsachgemäße Behandlung (z.B. Schäden durch Überlastung/Überhitzung/Selbstreparatur) sind von der Garantieleistung ausgeschlossen.
Saturn-Kompressoren sind für den Betrieb von Airbrush-Spritzpistolen konzipiert. Bei Einsatz für andere Zwecke ist eine Garantie ohne Eignungsbestätigung des Herstellers ausgeschlossen.
Der SATURN-40 Doppelzylinder-Kolbenkompressor ist hergestellt und geprüft gemäß den
EC-Safety Standards: *EN 60335-1/94 + A11/95 + A1/96 + A12/96 + A13/98 + A14/98*
EMC Standards: *EN 55014-1/97, EN 55014-2/97, EN 61000-3-2/95, EN 6100-3-3/95*

Transport- und Versandvorschriften:

Bitte Gerät sofort nach Erhalt auspacken und prüfen, ob ein äußerlich sichtbarer Transportschaden vorliegt. Beschädigungen auf dem Transportweg sofort beim Transportträger anmelden (bei sichtbarer äußerer Beschädigung am Karton). Bei Weiterversand nur Originalverpackung und -Karton verwenden.

Ihr Fachhändler:

4 039874 900457

Vertrieb: Honsell art products GmbH
Breitwiesenstrasse 9, D-70565 Stuttgart
Tel: 0711-780 4006 / Fax: 780 4008
www.honsellart.de